Utilisation DM805-AI pour déplacements manuels limités par des fins de course

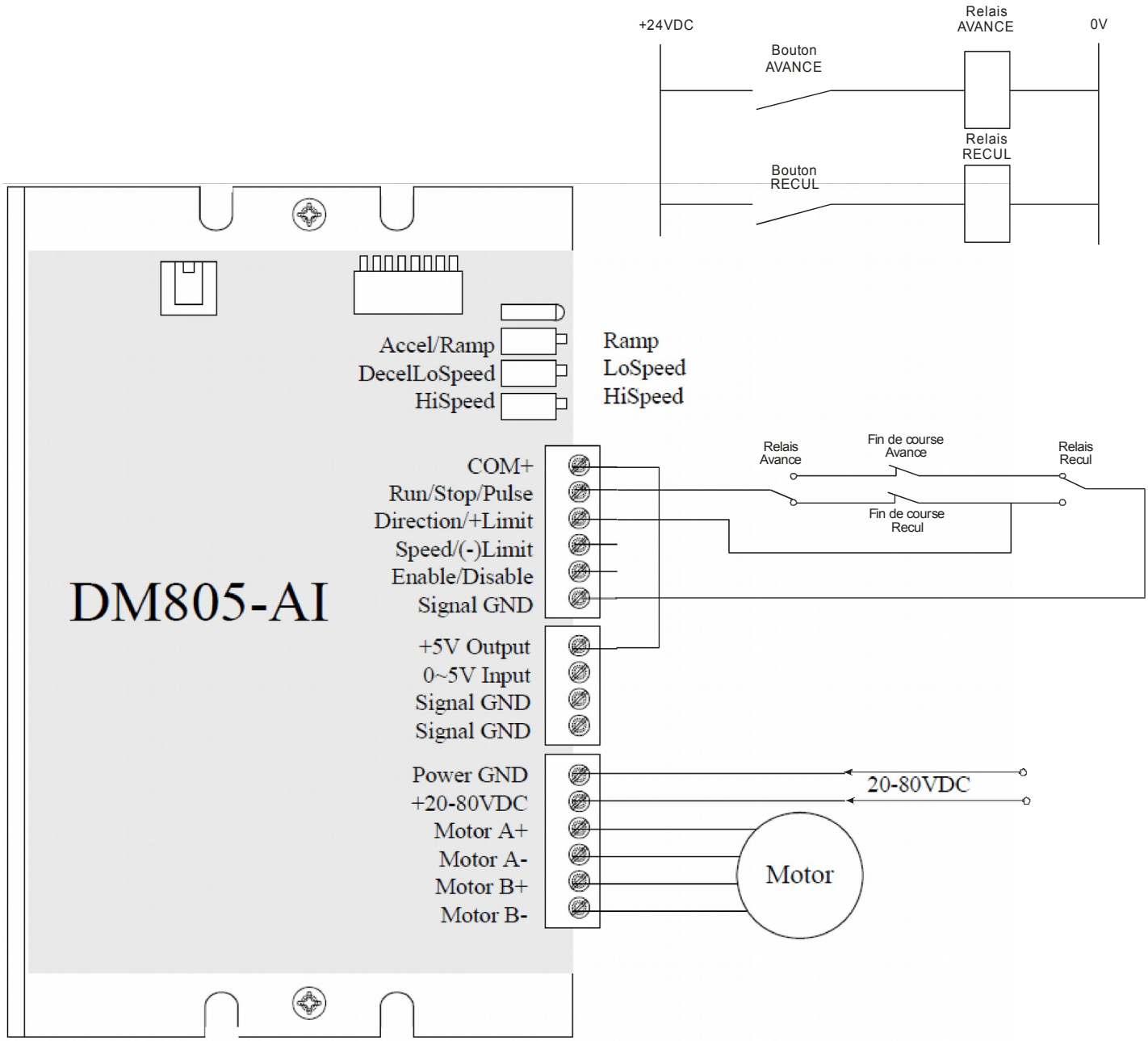

http://www.soprolec.com
contact@soprolec.com

SOPROLEC SARL
ZAC DE L'EPINE
72460 SAVIGNE L'EVEQUE